PN 10/16
DN 40...500

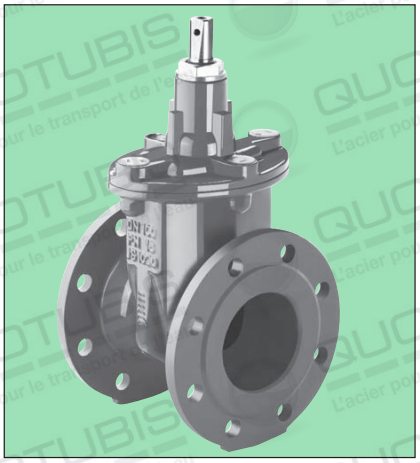

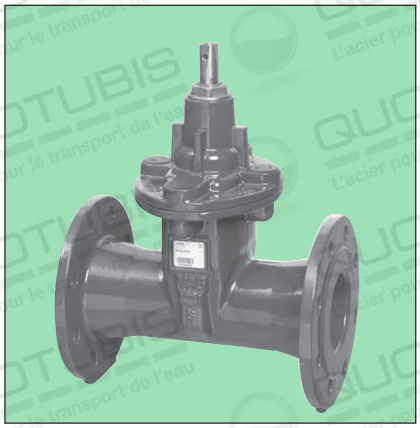

Caractéristiques techniques

- Joint d'étanchéité élastomère conforme EN 1171 (DIN 3352 - A4)
- Dimensions face à face conformes DIN EN 558-1 Séries 14 et 15 (ancienne norme DIN 3203-2 Séries F4 et F5)
- Testé selon norme EN 12266 (DIN 3230 - 4° section)
- Faibles couples de manœuvre grâce aux patins en plastique de l'opercule
- Testé et homologué "eau potable" par le DVGW (syndicat all. des professionnels gaz/eau)
- Homologué pour les élastomères (conforme W 270 - eau potable)
- ACS France - Crecep N° 04 ACC-PA0407.2009

Matériaux

Traitement des eaux potables:
- Corps, opercule surmoulé et chapeau en fonte ductile EN - JS 1030 (GGG-40)
- Opercule totalement surmoulé en EPDM
- Tige en acier chromé (13 % de Cr). FSH en standard (FAH sur demande)
- Ecrou de manœuvre en laiton

Traitement des effluents:
- Corps, opercule surmoulé et chapeau en fonte ductile EN - JS 1030 (GGG-40)
- Opercule totalement surmoulé en NBR
- Tige en acier chromé (17 % de Cr). FSH en standard (FAH sur demande)
- Ecrou de manœuvre en bronze

Protection anti-corrosion

- Enrobage intérieur et extérieur en époxy, conforme aux recommandations GSK.

RAL GÜTEZEICHEN

Domaines d'utilisation

- Température d'exploitation admissible pour les fluides neutres : 50°C
- Conduites d'adduction d'eau, installations de traitement des eaux
- Conduites d'évacuation des effluents, installations de traitement des effluents

Accessoires - Equipements

- clé de manœuvre
- garniture de montage / tube allongé
- bouche à clé

Pour un montage selon les règles de l'art garantissant une exploitation en toute sécurité, se conformer à notre guide conseil général "Vannes".

Caractéristiques d'exploitation

Essais de pression (conformes EN 12266)

DN	PN	Pression d'exploitation admissible	Température d'exploitation admissible pour les fluides neutres	Pression d'essai en bars (eau)	
mm	bar	bar	°C	Pour le corps	Opercule fermé
40…400	16	16	50	24	17,6
200…500	10	10	50	15	11

VAG Vanne d'arrêt · **KAT 10 30-A (Eau potable) / 10 32-A (Effluents)**

VAG se réserve le droit de procéder à des modifications techniques ainsi que d'employer des matériaux différents, de valeur équivalente ou supérieure. Les illustrations présentées ne sont pas contractuelles.

QUOTUBIS L'acier pour le transport de l'eau
QUOTUBIS SAS 382 RUE GALLIÉNI 78670 - VILLENNES-SUR-SEINE
TEL : +33(0) 621 266 671 • WWW.ACIERPOURLEAU.FR
SAS AU CAPITAL DE 5 000 € - RCS VERSAILLES N °788 924 546 – TVA N ° FR34788924546 – SIRET : 788 924 546 00021

Dimensions / poids

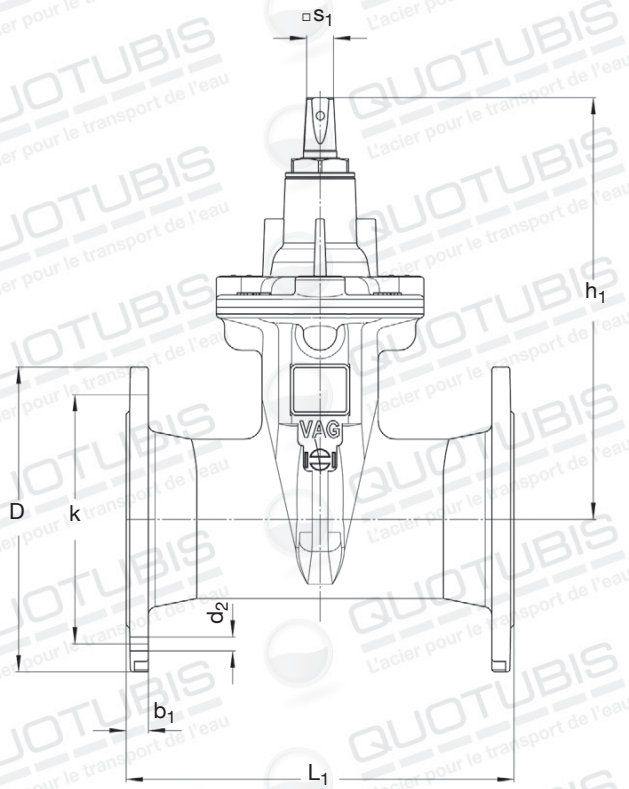

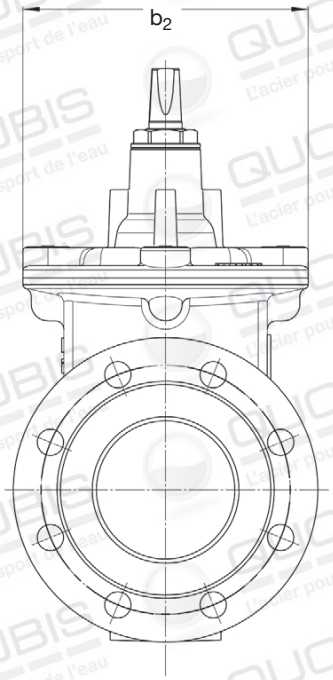

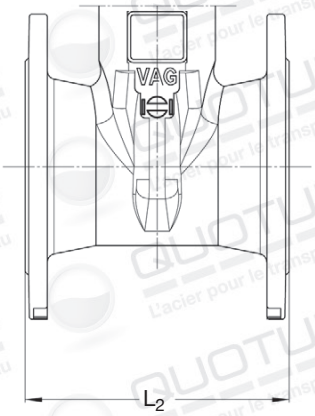

Dimensions en mm															
DN		**40**	**50**	**65**	**80**	**100**	**125**	**150**	**200**	**250**	**300**	**350**	**400**	**500**	**600**[1]
Mesures	h_1 env.	226	233	273	278	310	347	386	493	606	670	852	936	1096	1096
	b_2	121	121	206	206	206	228	252	330	413	472	619	619	726	726
	□S_1	14	14	17	17	19	19	19	24	27	27	27	32	32	36
Dim. face à face Basic Série15	L_1	240	250	270	280	300	325	350	400	450	500	550	600	700	800
conformes EN 558-1 Basic Série14	L_2	140	150	170	180	190	200	210	230	250	270	290	310	350	-
PN 16	D	150	165	185	200	220	250	285	340	405	460	520	580	715	780
Dim. de bride conformes to EN 1092-2	k	110	125	145	160	180	210	240	295	355	410	470	525	650	-
	Nb. Perfs.	4	4	4	8	8	8	8	12	12	12	16	16	20	-
	d_2	19	19	19	19	19	19	23	23	28	28	28	31	34	-
	b_1	19	19	19	19	19	19	19	20	22	24.5	26.5	28.5	31.5	-
Percage des brides PN 10	k	PN 10 and PN 16 are identical							295	350	400	460	515	620	725
Flange dimensions* to EN 1092-2	Nb. Perfs.								8	12	12	16	16	20	20
	d_2								23	23	23	23	28	28	31
Nombre de Tours		10	12	16	20	20	25	30	34	43	51	59	50	64	64
Poids net Dim. L_1	kg approx.	8.7	9.7	14.5	16.9	22.5	27.8	34.7	56.9	110.5	131.8	276	348	538	660
Volume Dim. L_1	m³ approx.	0.011	0.013	0.018	0.020	0.028	0.038	0.053	0.090	0.147	0.207	0.318	0.426	0.727	0.927
Poids net Dim. L_2	kg approx.	8.2	9.2	13.5	15.5	17.9	25.7	32.4	52.0	96.9	114.1	247	310	530	-
Volume Dim. L_2	m³ approx.	0.006	0.008	0.013	0.014	0.018	0.024	0.032	0,052	0.084	0.115	0.199	0.235	0.370	-

VAG se réserve le droit de procéder à des modifications techniques ainsi que d'employer des matériaux différents, de valeur équivalente ou supérieure. Les illustrations présentées ne sont pas contractuelles.

Téléchargez d'autres fiches techniques sur : www.acierpourleau.fr www.steelforwater.com

QUOTUBIS L'acier pour le transport de l'eau
QUOTUBIS SAS 382 RUE GALLIÉNI 78670 - VILLENNES-SUR-SEINE
TEL : +33(0) 621 266 671 • WWW.ACIERPOURLEAU.FR
SAS AU CAPITAL DE 5 000 € - RCS VERSAILLES N °788 924 546 – TVA N ° FR34788924546 – SIRET : 788 924 546 00021

Dimensions / poids

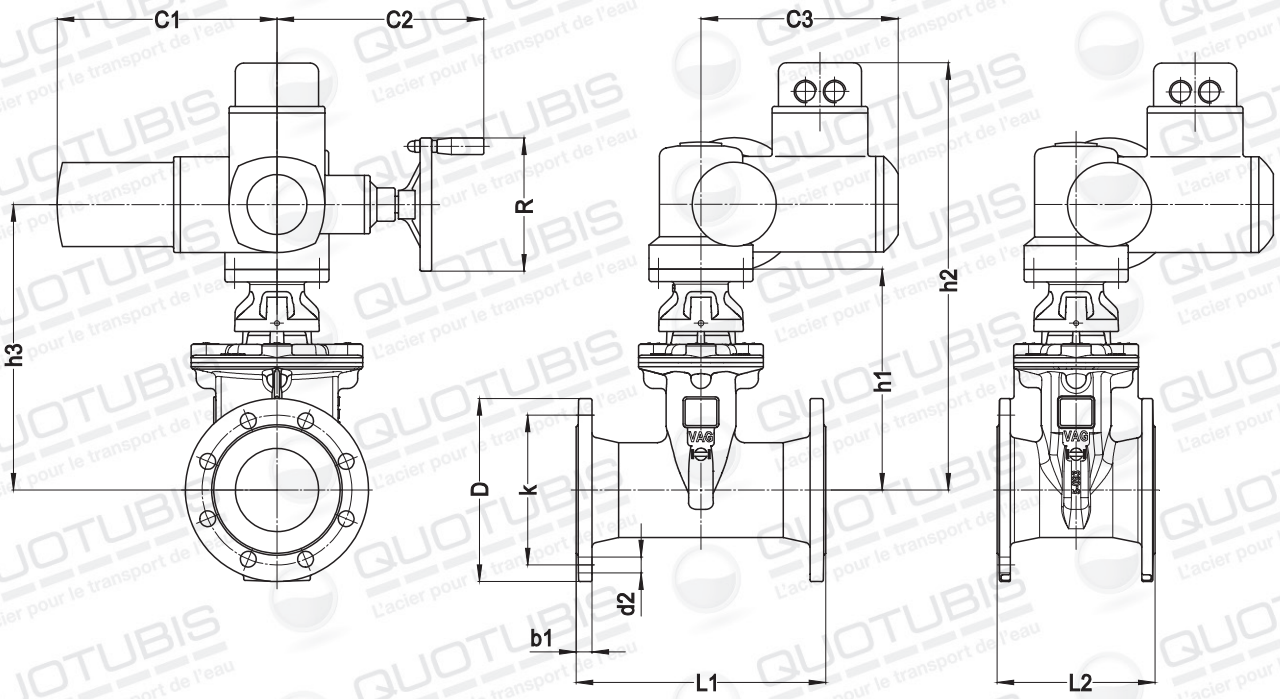

Dimensions en mm											
DN		**40**	**50**	**65**	**80**	**100**	**125**	**150**	**200**	**250**	**300**
Mesures	h1	192	197	231	236	265	303	342	498	563	627
	h2	440	446	480	485	514	551	591	747	891	955
	h3	270	276	310	315	344	381	421	577	696	760
	h3	270	276	310	315	344	381	421	577	696	760
Dim. face à face	L1	240	250	270	280	300	325	350	400	450	500
Dim. face à face	L2	140	150	170	180	190	200	210	230	250	270
PN 16 Dim. de bride conformes in acc. EN 1092-2	D	150	165	185	200	220	250	285	340	405	460
	b1	19	19	19	19	19	19	19	20	22	24,5
	d2	19	19	19	19	19	19	23	23	28	28
	k	110	125	145	160	180	210	240	295	355	410
	No. of holes	4	4	4	8	8	8	8	12	12	12
PN 10 Percage des brides in acc. EN 1092-2	d2	PN 10 and PN 16 are identical					19	23	23	23	23
	k						210	240	295	350	400
	No. of holes						8	8	8	12	12
	c1	265	265	265	265	265	282[1]	282[1]	282	384	384
	c2	249	249	249	249	249	254[2]	254[2]	254	329	329
	c3	237	237	237	237	237	247[3]	247[3]	247	285	285
	R	160	160	160	160	160	200[4]	200[4]	200	315	315
Poids net (kg)	Série 14	36	37	42	44	46	59	65	92	170	186
	Série 15	37	38	43	45	51	61	68	97	183	203

[1] Face-to-Face length and flange dimension acc. to BS 5163 please see data sheet: KAT 1030-BS EKOplus Gate Valve in acc. BS 5163 Type A
[1] PN 10: c1 = 265 mm, [2] PN 10: c2 = 249 mm, [3] PN 10: c3 = 237 mm, [4] PN 10: R = 160 mm
[5] approx. weight in standard version with accordingly proposed rpm. Standard types of the different DN see next page. when using other types of actuators, the total weight has to be evaluated manually.

KAT 10 30-A (Eau potable) / 10 32-A (Effluents)· VAG Vanne d'arrêt

VAG se réserve le droit de procéder à des modifications techniques ainsi que d'employer des matériaux différents, de valeur équivalente ou supérieure. Les illustrations présentées ne sont pas contractuelles.

QUOTUBIS L'acier pour le transport de l'eau
QUOTUBIS SAS 382 RUE GALLIÉNI 78670 - VILLENNES-SUR-SEINE
TEL : +33(0) 621 266 671 • WWW.ACIERPOURLEAU.FR
SAS AU CAPITAL DE 5 000 € - RCS VERSAILLES N °788 924 546 – TVA N ° FR34788924546 – SIRET : 788 924 546 00021

Dimensions / poids

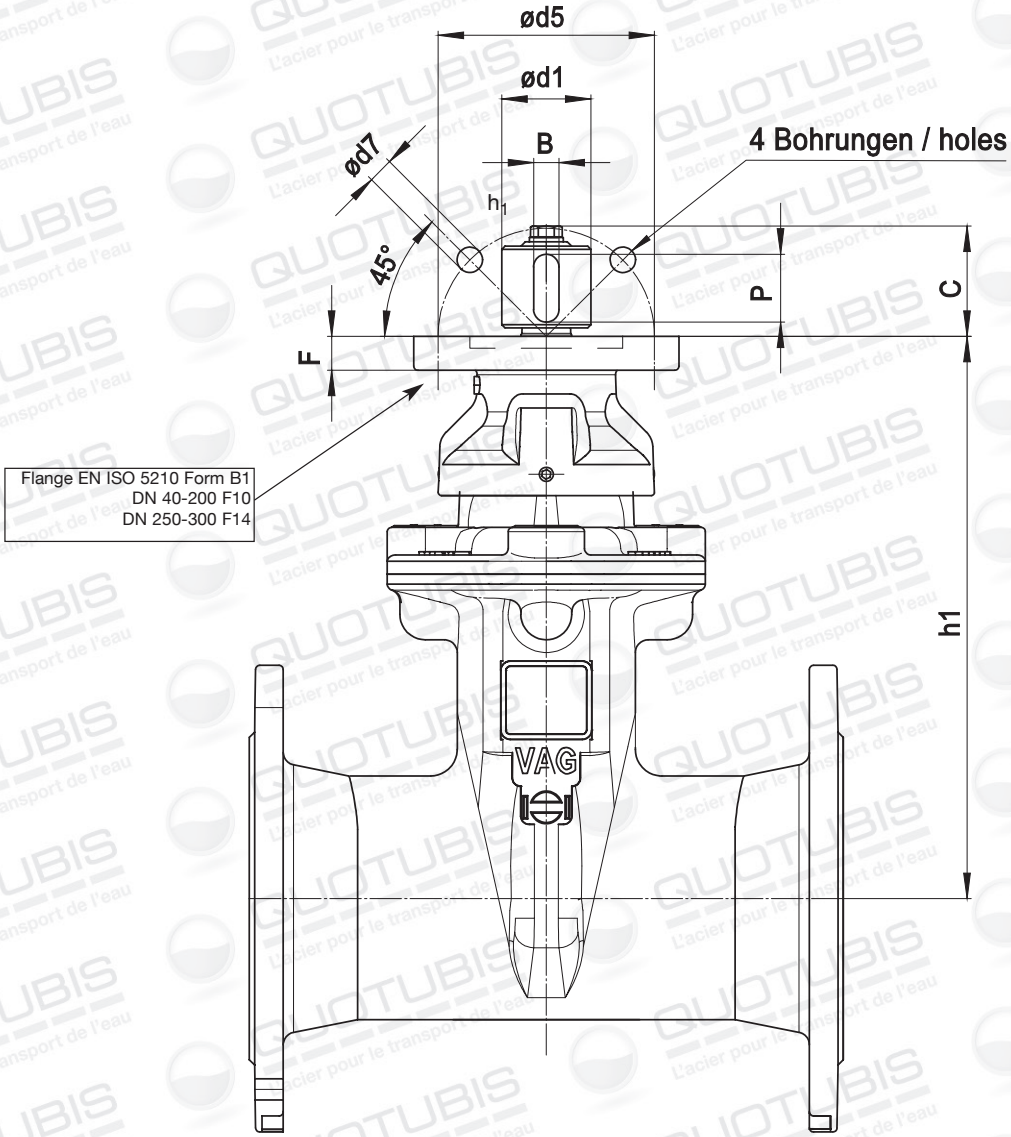

Dimensions en mm											
DN		**40**	**50**	**65**	**80**	**100**	**125**	**150**	**200**	**250**	**300**
Mesures	h1	192	197	231	236	265	303	342	498	563	627
	F	15	15	15	15	15	15	15	16	16	16
	P	32	32	32	32	32	32	32	32	56	56
	B	12	12	12	12	12	12	12	12	18	18
	C	47	47	47	47	52	52	52	44	68	68
	Ød1	42	42	42	42	42	42	42	42	60	60
	Ød5	102	102	102	102	102	102	102	102	140	140
	Ød7	12	12	12	12	12	12	12	12	19	19
	Type	SA07.5	SA07.5	SA07.5	SA07.5	SA07.5	SA10.1*	SA10.1*	SA10.1	SA14.1	SA14.1
	bridges	F10	F10	F10	F10	F10	F10	F10	F10	F14	F14
Poids net (kg)	Série14	10,8	11,8	16,1	18,1	20,5	28,3	35,0	61,3	104	120
	Série15	11,3	12,3	17,1	19,5	25,1	30,4	37,3	66,1	117	137

* at max. operating pressure 10bar: SA07.5

VAG se réserve le droit de procéder à des modifications techniques ainsi que d'employer des matériaux différents, de valeur équivalente ou supérieure. Les illustrations présentées ne sont pas contractuelles.

KAT 10 30-A (Eau potable) / 10 32-A (Effluents)· VAG Vanne d'arrêt

QUOTUBIS L'acier pour le transport de l'eau
QUOTUBIS SAS 382 RUE GALLIÉNI 78670 - VILLENNES-SUR-SEINE
TEL : +33(0) 621 266 671 • WWW.ACIERPOURLEAU.FR
SAS AU CAPITAL DE 5 000 € - RCS VERSAILLES N °788 924 546 – TVA N ° FR34788924546 – SIRET : 788 924 546 00021